MOTORI CON FRIZIONE SLIP-TRK

SERIE ALGS FR - Non reversibili

WATT: 430 / CONSUMO: 600 Nl/1’

Scheda modello

ALGS2D FR



1. Attacco portainseritore standard 1/4"
2. Zona di presa
3. Ingresso aria
4. Scarico aria

Scheda tecnica

Rotazione destra - Modello	ALGS2D FR
Rotazione destra - Codice	8604207
Velocità a vuoto - giri/1’	2300
Coppia max - Nm	2,6
Serraggio viti	M2-M3
Molla frizione	Gialla
Gruppo frizione	7311142

Caratteristiche di forma

Consentono di regolare la coppia di serraggio attraverso una frizione ad innesti.
Albero uscita con scorrimento assiale (3 mm), a richiesta senza scorrimento.
Attacco porta inseritore standard 1⁄4” (6,35 mm).

MOTORI CON FRIZIONE SLIP-TRK

SERIE ALGS FR - Non reversibili

WATT: 430 / CONSUMO: 600 Nl/1'

Scheda modello

ALGS2D FR

Dimensioni d'ingombro

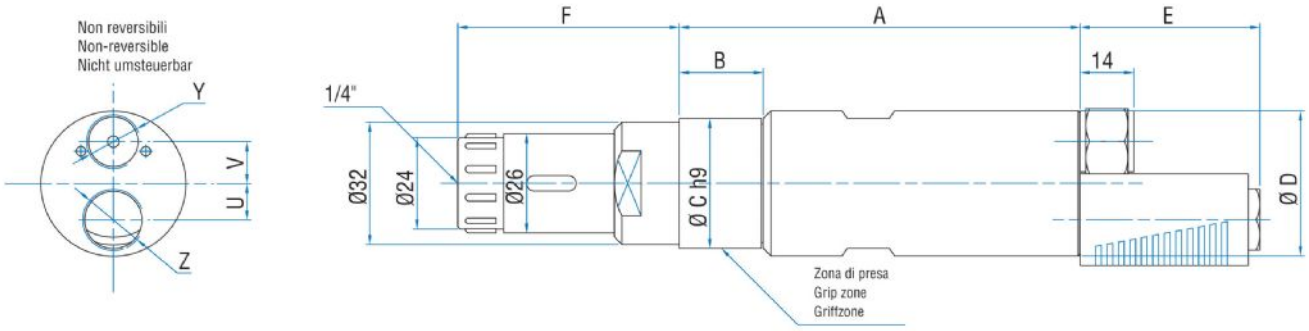

Modello	Codice	A	B	C	D	E	F	U	V	Y	Z
ALGS2D FR	8604207	118,5	29	40	42	47	56,9	11	13	1/4"	3/8"